elmer

CONFORMITÉ SANITAIRE

GARANTIE

Référence : **202010204**

CABINE DE DOUCHE HYDRUS AVEC TOIT - 120X80CM - ANTICALCAIRE - ELMER

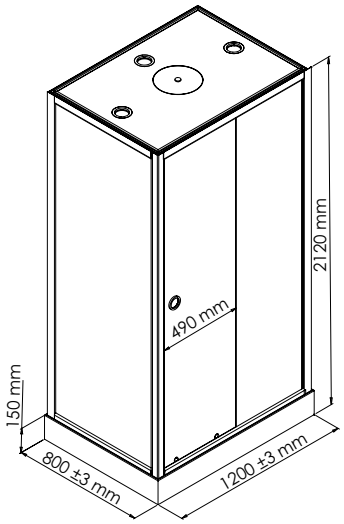

- **LA CABINE DE DOUCHE HYDROMASSANTE TRANSFORME VOTRE SALLE D'EAU EN ESPACE DE DÉTENTE ET DE BIEN-ÊTRE.**
- **LA CABINE ACCÈS DE FACE VOUS OFFRE LES BIENFAITS DE L'HYDROTHÉRAPIE EN UN MINIMUM DE PLACE ET DANS UN STYLE ÉPURÉ À L'ESPRIT INDUSTRIEL.**
- **SES PAROIS SONT TRAITÉES ANTICALCAIRE, CE QUI A L'AVANTAGE D'EN FACILITER L'ENTRETIEN.**

Référence : **202010204**

CARACTÉRISTIQUES	Cabine de douche Hydrus : - Montage sans silicone. - Accès de face rectangulaire 80 x 120mm se composant d'une paroi fixe et d'une porte coulissante en verre trempé transparent 6mm. - Traitement anticalcaire une face. - Poignée cuvette en aluminium noir mat. - Roulettes noires déclipsables. - Profilés en aluminium peint noir non montés sur parois. - Un grand fond en verre trempé 4mm extra blanc. - Un panneau fonctionnel en verre trempé 4mm extra blanc avec bande centrale noire mate. - Mitigeur mécanique associé à un inverseur de fonctions noir mat. - Douchette extra-plate 3 jets avec flexible de douche double agrafage 1,50m sur patère. - 2 bandes de jets hydromassants avec picots anti-calcaires - Module de commande tactile avec radio et bluetooth. - Toit en verre trempé 5mm extra blanc avec pomme de tête ronde Ø250mm et 2 aérateurs intégrés. - Receveur monobloc en ABS & acryl blanc mat renforcé de fibres de verre sur châssis métallique. - Pieds réglables pour mise à niveau. - Bonde de douche Ø90mm. - Flexibles de raccordement double femelle 15/21 non fournis.
APPLICATIONS	Equipement de salle de bain
CONDITIONS D'UTILISATION	Dimensions : 120 x 80 cm Profilés en aluminium noir mat Mitigeur mécanique avec douchette 3 jets, avec jets hydromassants Receveur monobloc en ABS et Acryl blanc mat renforcé de fibres de verre Bonde : diamètre de diamètre 90 mm
COMPATIBILITÉ	Conforme aux réglementations en vigueur
PRÉCAUTION D'EMPLOI	Afin de conserver l'efficacité du traitement anticalcaire de la paroi il est conseillé d'utilisé uniquement une raclette de nettoyage et d'éviter tout produit., Respecter les conditions de mise en œuvre sur l'emballage et la notice. Dans les régions dites "calcaires" nous préconisons d'utiliser un adoucisseur d'eau pour un meilleur confort

SPECIFICATIONS D'INSTALLATION	Permet l'équipement sanitaire des salles de bains et cuisine.
	N'est pas adapté pour une application autre que celle décrite ci-dessus. Notre garantie porte sur les défauts de matière ou de fabrication et s'applique dans les conditions définies par le fabricant. La garantie ne couvre pas les consommables, l'usure normale, les pièces mobiles, les dommages dus aux chocs, au gel, le défaut d'entretien régulier et approprié, à l'usage de produits d'étanchéité non ACS type filasse (notamment sur les raccords mécaniques), de produits d'entretien trop agressifs ou de traitements de l'eau inadaptés, à la présence de corps étrangers véhiculés par l'eau (limaille, sable, calcaire, etc...) la mise en oeuvre non conforme aux règles de l'art, avis et fiche technique et aux DTU.
PRESCRIPTION DE POSE	Vendu sans flexible de raccordement. Prévoir l'achat de 2 flexibles 15x21F/F